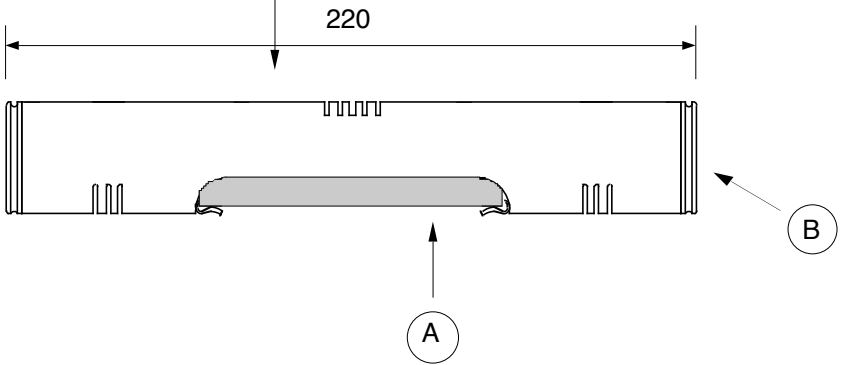
220
B
A

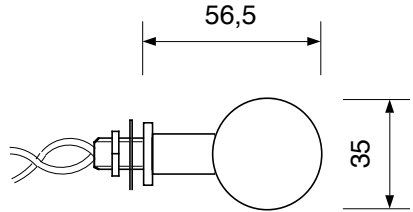
56,5
35

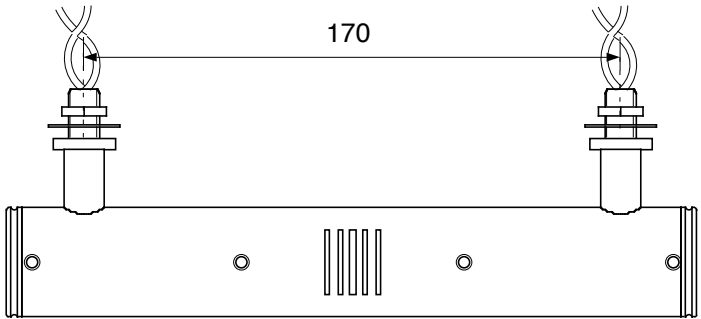
170