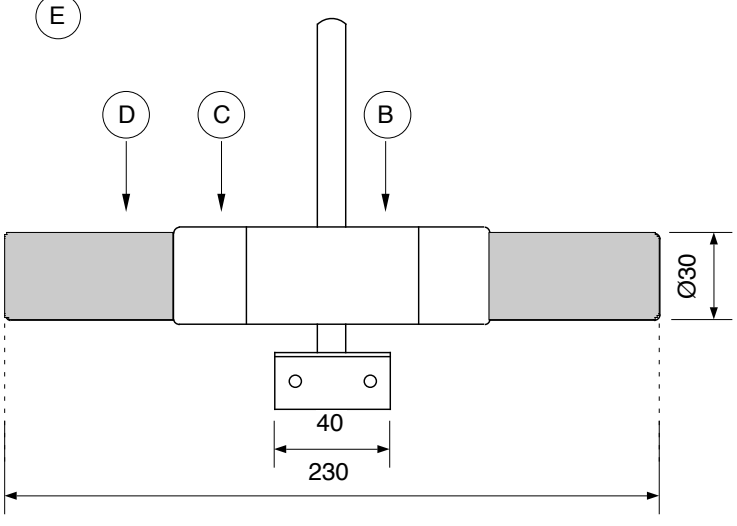
E
D
C
B
Ø30
40
230

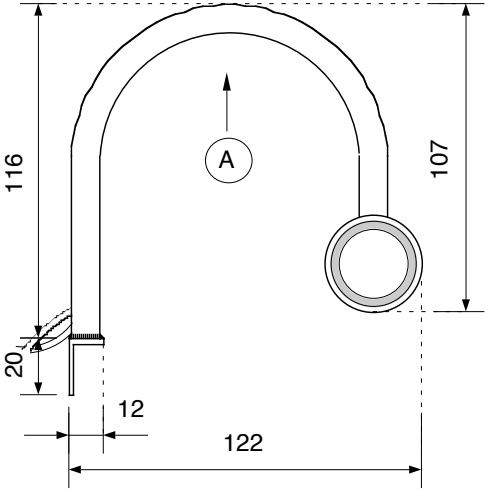
A
116
107
20
12
122